# ԿԱՄԵՐԱՅԻՆ ԵՐԱԺՇՏՈՒԹՅԱՆ ԱԶԳԱՅԻՆ ԿԵՆՏՐՈՆԻ ՇԵՆՔԻ ԴԱՀԼԻՃԻ ՏԱՆԻՔԻ ՀԻՄՆԱՆՈՐՈԳՄԱՆ ՆԱԽԱԳԻԾ-ՆԱԽԱՀԱՇԻՎ

ՊԱՏՎԻՐԱՏՈՒ՝ ՀՀ ՄՇԱԿՈՒՅԹԻ ՆԱԽԱՐԱՐՈՒԹՅՈՒՆ
ՊԱՅՄԱՆԱԳԻՐ N «ՄՆ ՄԾԻԳ-ԲԸՀԱՇՁԲ-16/84»

ԵՐԵՎԱՆ - 2016

# ՆԱԽԱԳԾԻ ՃԱՐՏԱՐԱՊԵՏԱԿԱՆ ՄԱՍԻ ԿԱԶՄԸ

| Հ/Հ | ԳԾԱԳՐԵՐԻ ԱՆՎԱՆՈՒՄԸ |
|---|---|
| 1 | ԲԱՑԱՏՐԱԳԻՐ , ՆԱԽԱԳԾԻ ԿԱԶՄ Ը |
| 2 | ԳԼԽ. ՀԱՏԱԿԱԳԻԾ Մ:1/200 0 |
| 3 | ԳԼԽ. ՀԱՏԱԿԱԳԻԾ Մ:1/500 |
| 4 | ՏԱՆԻՔԻ ՀԱՏԱԿԱԳԻԾ /ՉԱՓԱԳՐՈՒԹՅՈՒՆ / Մ:1/100 |
| 5 | ՏԱՆԻՔԻ ՀԱՏԱԿԱԳԻԾ /ՆԱԽԱՏԵՍՎՈՂ / Մ:1/100 |
| 6 | ԿՏՐՎԱԾՔ 1-1 Մ:1/25 ԶՐԱՀԵՌԱՑՄԱՆ ՋԱԳԱՐ /ԿՏՐՎԱԾՔ/<br>ԿՏՐՎԱԾՔ Ա-Ա Մ:1/25 ԾԱՎԱԼԱԹԵՐԹ |

## ԲԱՑԱՏՐԱԳԻՐ

Կամերային երաժշտության ազգային ազգային կենտրոնի շենքի դահլիճի տանիքի հիմնանորոգման նախագիծը մշակված ըստ 26.09.2016թ.-ին կնքված Հ. «ՀՀ ՄՆ ՄԾԻԳ-ԲԸՀԱՇՁ-16/84» որոշման:

Նախագծով նախատեսվում են հետևյալ աշխատանքները՝

-ե/բ ծածկի վրա գոյություն ունեցող քայքայված շերտերի քանդում
-նոր հարթեցնող և ջերմամեկուսիչ շերտերի իրականացում
-տանիքի ջրամեկուսացում բարձրորակ փաթեթային նյութերով
-պարապետի ջրամեկուսացում և արցունքակալի իրականացում
-ներքին ջրահեռացման իրականացում, գոյություն ունեցող խողովակներով և նոր տեղադրվող ջրահեռացման էլեկտրոտաքացվող ձագարներով:

Նախագիծը համապատասխանում է ՀՀ օրենսդրության և նորմատիվ տեխնիկական փաստաթղթերի պահանջներին:

| | | | | | | |
|---|---|---|---|---|---|---|
| AVN GROUP | Ն.Գ.Ճ. | Ա. ՄԱՐՏԻՐՈՍՅԱՆ | | ԿԱՄԵՐԱՅԻՆ ԵՐԱԺՇՏՈՒԹՅԱՆ ԱԶԳԱՅԻՆ ԿԵՆՏՐՈՆԻ ՇԵՆՔԻ ԴԱՀԼԻՃԻ ՏԱՆԻՔԻ ՀԻՄՆԱՆՈՐՈԳՄԱՆ ՆԱԽԱԳԻԾ-ՆԱԽԱՀԱՇԻՎ | | |
| | | | | ՃԱՐՏԱՐԱՊԵՏԱՇԻՆԱՐԱԿԱՆ ՄԱՍ | ՓՈՒԼ | ԹԵՐԹ | ԹԵՐԹԵՐ |
| | | | | | Ա.Ն. | | |
| | «ԷՅ ՎԻ ԷՆ ԳՐՈՒՊ » ՍՊԸ ՏՆՕՐԵՆ Ա.ՆԻԿՈՅԱՆ | | | ՆԱԽԱԳԾԻ ՃԱՐՏԱՐԱՊԵՏԱԿԱՆ ՄԱՍԻ ԿԱԶՄԸ, ԲԱՑԱՏՐԱԳԻՐ | ԱՐՏՈՆԱԳԻՐ Հ.13298 | |

# ԳԼԽԱՎՈՐ ՀԱՏԱԿԱԳԻԾ Մ:1/2000

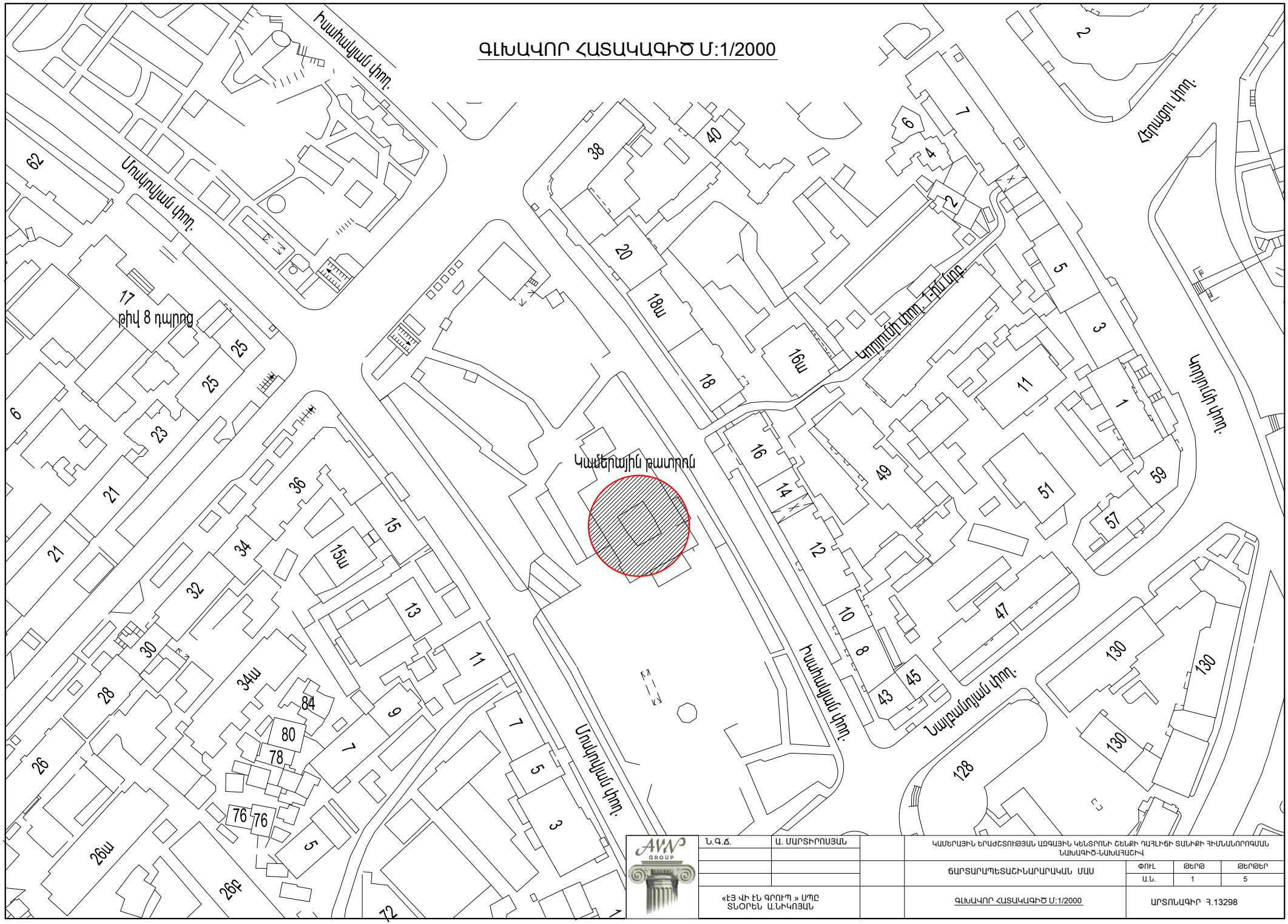


| | | | |
|---|---|---|---|
| Ն.Գ.Ճ. | Ա. ՄԱՐՏԻՐՈՍՅԱՆ | | ԿԱՄԵՐԱՅԻՆ ԵՐԱԺՇՏՈՒԹՅԱՆ ԱԶԳԱՅԻՆ ԿԵՆՏՐՈՆԻ ՇԵՆՔԻ ԴԱՀԼԻՃԻ ՏԱՆԻՔԻ ՀԻՄՆԱՆՈՐՈԳՄԱՆ ՆԱԽԱԳԻԾ-ՆԱԽԱՀԱՇԻՎ |
| | | | ՃԱՐՏԱՐԱՊԵՏԱՇԻՆԱՐԱԿԱՆ ՄԱՍ |
| | | | ՓՈՒԼ / Ա.Ն. · ԹԵՐԹ 1 · ԹԵՐԹԵՐ 5 |
| «ԷՅ ՎԻ ԷՆ ԳՐՈՒՊ» ՍՊԸ ՏՆՕՐԵՆ Ա.ՆԻԿՈՅԱՆ | | | ԳԼԽԱՎՈՐ ՀԱՏԱԿԱԳԻԾ Մ:1/2000 |
| | | | ԱՐՏՈՆԱԳԻՐ Հ.13298 |

# ԳԼԽԱՎՈՐ ՀԱՏԱԿԱԳԻԾ Մ:1/500

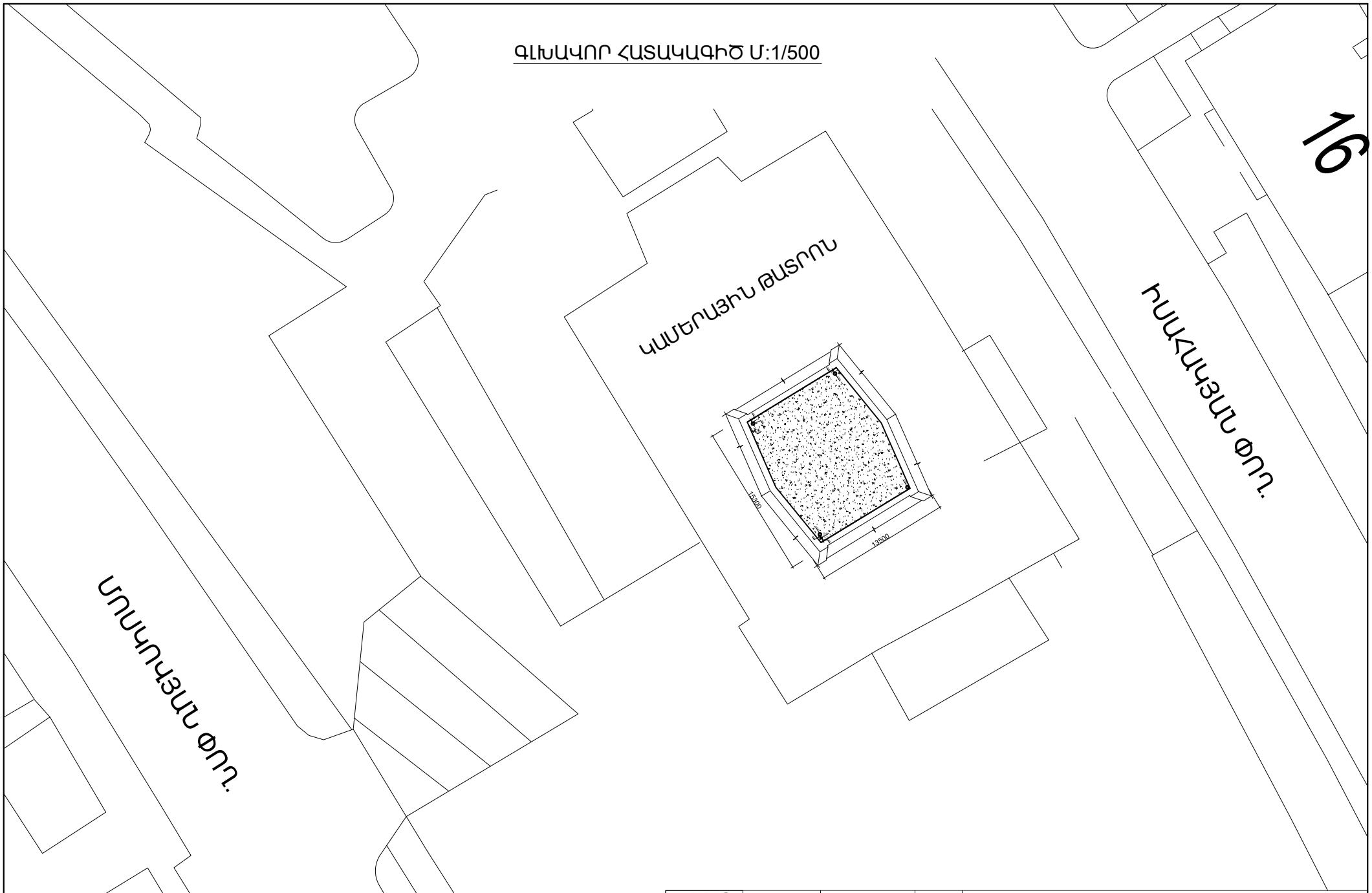


| | | | | | |
|---|---|---|---|---|---|
| Ն.Գ.Ճ. | Ա. ՄԱՐՏԻՐՈՍՅԱՆ | | ԿԱՄԵՐԱՅԻՆ ԵՐԱԺՇՏՈՒԹՅԱՆ ԱԶԳԱՅԻՆ ԿԵՆՏՐՈՆԻ ՇԵՆՔԻ ԴԱՀԼԻՃԻ ՏԱՆԻՔԻ ՀԻՄՆԱՆՈՐՈԳՄԱՆ ՆԱԽԱԳԻԾ-ՆԱԽԱՀԱՇԻՎ | | |
| | | | ՃԱՐՏԱՐԱՊԵՏԱՇԻՆԱՐԱԿԱՆ ՄԱՍ | ՓՈՒԼ | ԹԵՐԹ | ԹԵՐԹԵՐ |
| | | | | Ա.Ն. | 2 | 5 |
| «ԷՅ ՎԻ ԷՆ ԳՐՈՒՊ » ՍՊԸ ՏՆՕՐԵՆ Ա.ՆԻԿՈՅԱՆ | | | ԳԼԽԱՎՈՐ ՀԱՏԱԿԱԳԻԾ Մ:1/500 | ԱՐՏՈՆԱԳԻՐ Հ.13298 | |

# ՏԱՆԻՔԻ ՀԱՏԱԿԱԳԻԾ /ՀԱՏԱԿԱԳՐՈՒԹՅՈՒՆ / Մ:1/100

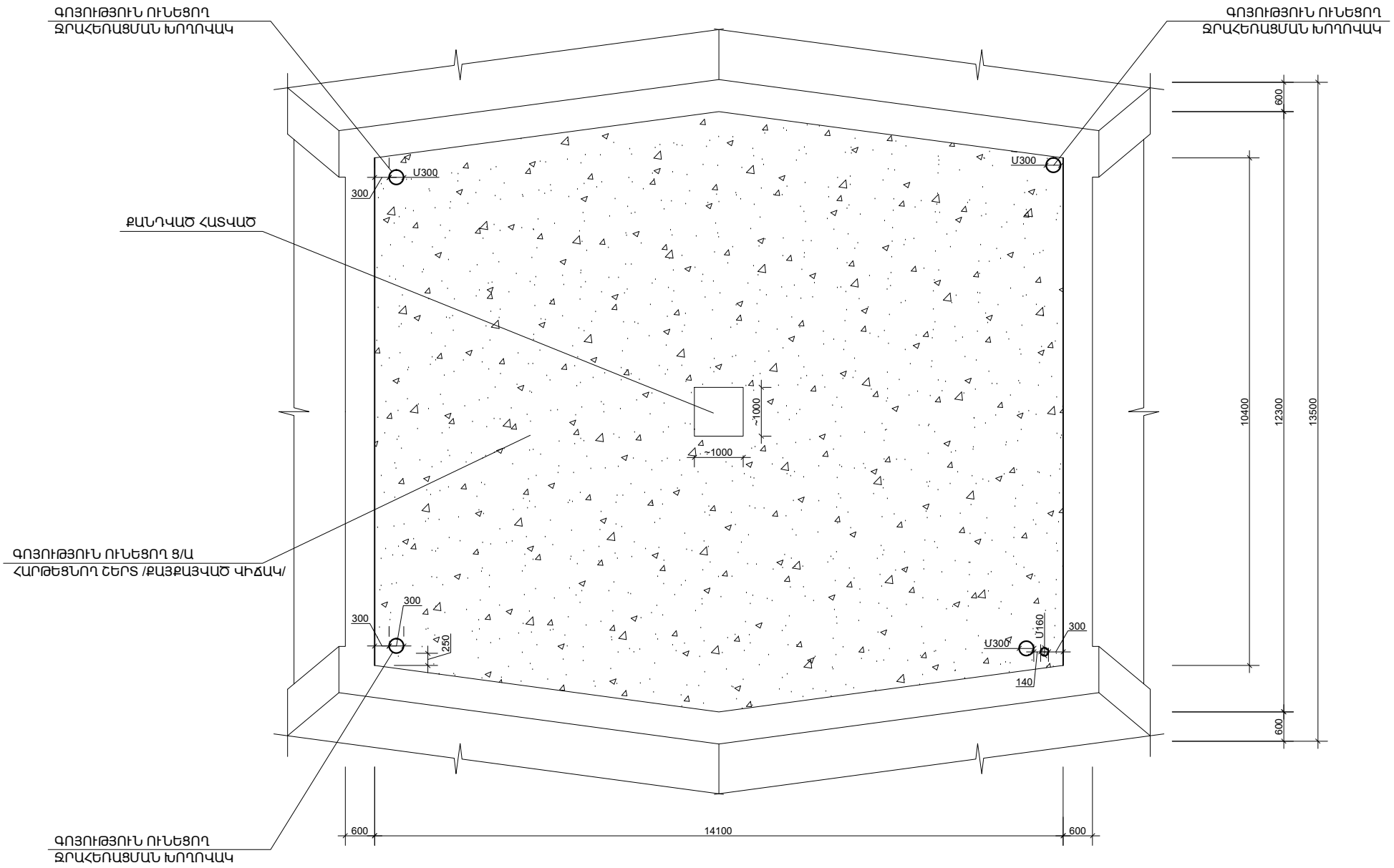


| | | | | | |
|---|---|---|---|---|---|
| Ն.Գ.Ճ. | Ա. ՄԱՐՏԻՐՈՍՅԱՆ | | ԿԱՄԵՐԱՅԻՆ ԵՐԱԺՇՏՈՒԹՅԱՆ ԱԶԳԱՅԻՆ ԿԵՆՏՐՈՆԻ ՇԵՆՔԻ ԴԱՀԼԻՃԻ ՏԱՆԻՔԻ ՀԻՄՆԱՆՈՐՈԳՄԱՆ ՆԱԽԱԳԾ-ՆԱԽԱՀԱՇՇԻՎ | | |
| | | | ՃԱՐՏԱՐԱՊԵՏԱՇԻՆԱՐԱՐԱԿԱՆ ՄԱՍ | ՓՈՒԼ | ԹԵՐԹ | ԹԵՐԹԵՐ |
| | | | | Ա.Ն. | 3 | 5 |
| «ԷՅ ՎԻ ԷՆ ԳՐՈՒՊ » ՍՊԸ ՏՆՕՐԵՆ Ա.ՆԻԿՈՅԱՆ | | | ՏԱՆԻՔԻ ՀԱՏԱԿԱԳԻԾ /ՀԱՏԱԿԱԳՐՈՒԹՅՈՒՆ / Մ:1/100 | ԱՐՏՈՆԱԳԻՐ Հ.13298 | |

## ՏԱՆԻՔԻ ՀԱՏԱԿԱԳԻԾ /ՆԱԽԱՏԵՍՎՈՂ / Մ:1/100

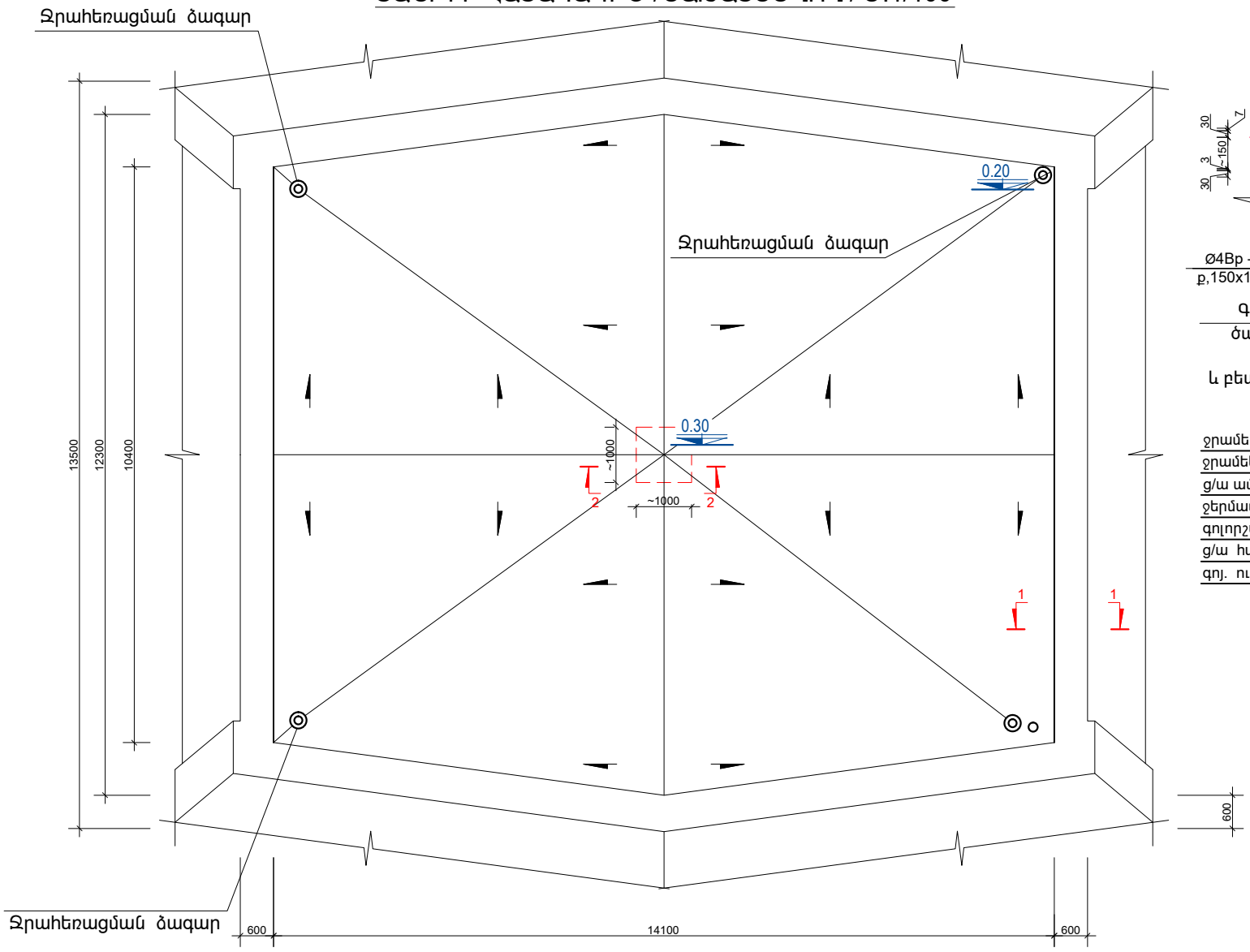


## ԿՏՐՎԱԾՔ 2-2 Մ:1/25

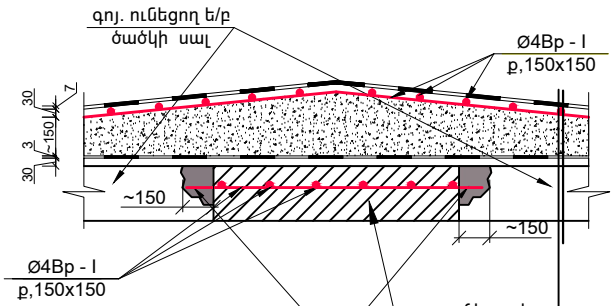


Գոյություն ունեցող ե/բ
ծածկի սալի տվյալ մասի
բետոնները քանդել
և բետոնացնել միաժամանակ

| |
|---|
| ջրամեկուսիչ վերին շերտ - 4մմ /ТЕХНОНИКОЛЬ (К)/ |
| ջրամեկուսիչ ներքևի շերտ - 3մմ / ТЕХНОНИКОЛЬ (ХПП)/ |
| g/ա ամրանավորված հարթեցնող շերտ - 30մմ |
| ջերմամեկուսիչ խարամի շերտ - 150մմ-250մմ |
| գոլորշամեկուսիչ շերտ |
| g/ա հարթեցնող շերտ - 30մմ |
| գոյ. ունեցող միաձ. ե/բ սալ |

## ԾԱՆՈՒՑՈՒՄ

0.00 ՆԻՇԸ ՊԱՅՄԱՆԱԿԱՆՈՐԵՆ ՎԵՐՑՆԵԼ ԳՈՅՈՒԹՅՈՒՆ ՈՒՆԵՑՈՂ Ե/Բ ՄԻԱՁՈՒՅԼ
ԾԱԾԿԻ ՎԵՐԻՆ ՆԻՇԸ /ՆԻՇԸ ՃՇՏԵԼ ՎԵՐԻՆ ՇԵՐՏԵՐԸ ՔԱՆԴԵԼՈՒՑ ՀԵՏՈ/

| | | | | | |
|---|---|---|---|---|---|
| AVN GROUP | Ն.Գ.Ճ. | Ա. ՄԱՐՏԻՐՈՍՅԱՆ | ԿԱՄԵՐԱՅԻՆ ԵՐԱԺՇՏՈՒԹՅԱՆ ԱԶԳԱՅԻՆ ԿԵՆՏՐՈՆԻ ՇԵՆՔԻ ԴԱՀԼԻՃԻ ՏԱՆԻՔԻ ՀԻՄՆԱՆՈՐՈԳՄԱՆ ՆԱԽԱԳԻԾ-ՆԱԽԱՀԱՇՎԻ | | |
| | | | ՃԱՐՏԱՐԱՊԵՏԱՇԻՆԱՐԱՐԱԿԱՆ ՄԱՍ | ՓՈՒԼ | ԹԵՐԹ | ԹԵՐԹԵՐ |
| | | | | Ա.Ն. | 4 | 5 |
| | «ԷՅ ՎԻ ԷՆ ԳՐՈՒՊ » ՍՊԸ ՏՆՕՐԵՆ Ա.ՆԻԿՈՅԱՆ | | ՏԱՆԻՔԻ ՀԱՏԱԿԱԳԻԾ /ՆԱԽԱՏԵՍՎՈՂ / Մ:1/100<br>ԿՏՐՎԱԾՔ 2-2 Մ:1/25 | ԱՐՏՈՆԱԳԻՐ Հ.13298 | |

## ԿՏՐՎԱԾՔ 1-1 Մ:1/25

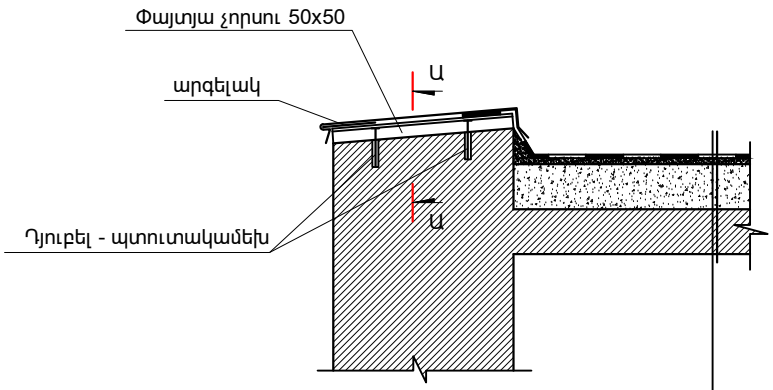


| |
|---|
| ջրամեկուսիչ վերին շերտ - 4մմ /ТЕХНОНИКОЛЬ (К)/ |
| ջրամեկուսիչ ներքևի շերտ - 3մմ /ТЕХНОНИКОЛЬ (ХПП)/ |
| g/ա ամրանավորված հարթեցնող շերտ - 30մմ |
| ջերմամեկուսիչ խարամի շերտ - 150մմ-250մմ |
| գոլորշամեկուսիչ շերտ |
| g/ա հարթեցնող շերտ - 30մմ |
| գոյ. ունեցող միաձ. ե/բ սալ |

## ԿՏՐՎԱԾՔ Ա-Ա Մ:1/25

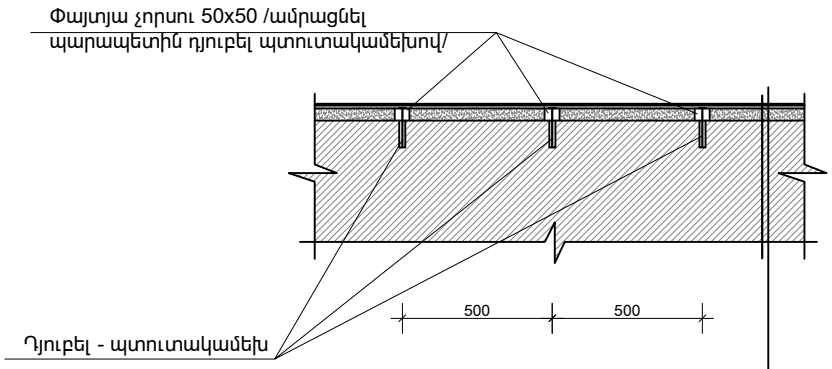


| |
|---|
| ցինկապատ թիթեղ - 0.6մմ |
| նրբատախտակ - 10մմ |
| ցեմենտ-ավազե հարթեցնող շերտ - 35մմ |
| գոյություն ունեցող պարապետ - 600մմ |

## ՁՐԱՀԵՌԱՑՄԱՆ ՁԱԳԱՐ /ԿՏՐՎԱԾՔ/

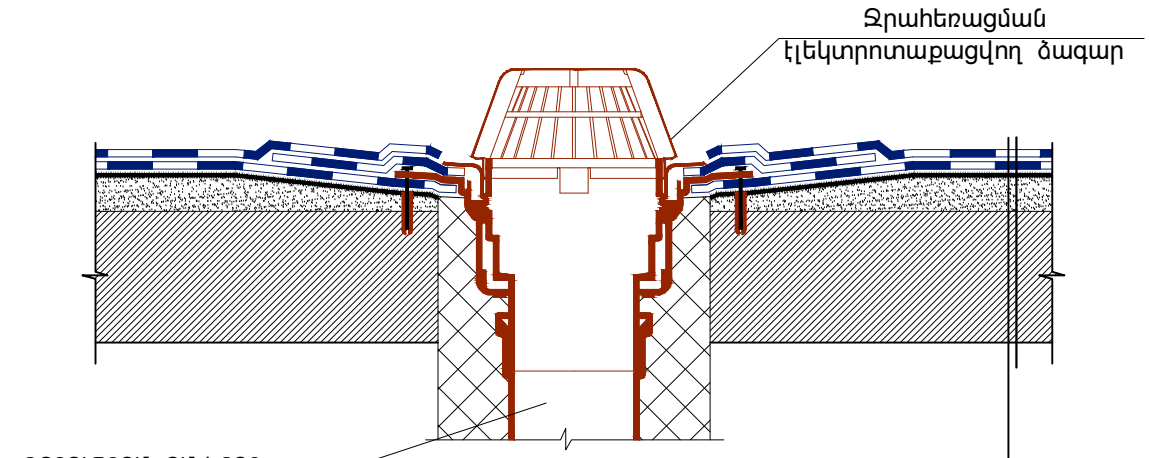


| |
|---|
| ջրամեկուսիչ վերին շերտ - 4մմ /ТЕХНОНИКОЛЬ (К)/ |
| ջրամեկուսիչ ներքևի շերտ - 3մմ /ТЕХНОНИКОЛЬ (ХПП)/ |
| g/ա ամրանավորված հարթեցնող շերտ - 30մմ |
| ջերմամեկուսիչ խարամի շերտ - 150մմ-250մմ |
| գոլորշամեկուսիչ շերտ |
| g/ա հարթեցնող շերտ - 30մմ |
| գոյ. ունեցող միաձ. ե/բ սալ |

### ԾԱՎԱԼԱԹԵՐԹ

| | |
|---|---|
| ՏԱՆԻՔԻ ԳՈՅՈՒԹՅՈՒՆ ՈՒՆԵՑՈՂ ՎԵՐԻՆ ՔԱՅՔԱՅՎԱԾ ՇԵՐՏԵՐԻ ՔԱՆԴԻՄ | 32մ³ |
| Ց/Ա ՀԱՐԹԵՑՆՈՂ ՇԵՐՏ | 5մ³ |
| ԳՈԼՈՐՇԱՄԵԿՈՒՍԻՉ ԻԶՈԳԱՄԵ ՇԵՐՏ | 5մ³ |
| ՋԵՐՄԱՄԵԿՈՒՍԻՉ ԽԱՐԱՄ | 32մ³ |
| ԱՄՐԱՆԱՎՈՐՎԱԾ Ց/Ա ՀԱՐԹԵՑՆՈՂ ՇԵՐՏ | 5մ³ |
| Bp 4 150x150 | 540կգ |
| ՋՐԱՄԵԿՈՒՍԻՉ ՆԵՐՔԵՎԻ ՇԵՐՏ-3մմ /ТЕХНОНИКОЛЬ (ХПП)/ | 192մ² |
| ՋՐԱՄԵԿՈՒՍԻՉ ՎԵՐԻՆ ՇԵՐՏ-4մմ /ТЕХНОНИКОЛЬ (К)/ | 192մ² |
| ՓԱՅՏՅԱ ՉՈՐՍՈՒ 50x50 | 122մ |
| ԴՅՈՒԲԵԼ-ՊՏՈՒՏԱԿԱՄԵԽ | 220 հատ |
| ՑԻՆԿԱՊԱՏ ԹԻԹԵՂ | 45մ² |

| | | | | | |
|---|---|---|---|---|---|
| AVN GROUP | Ն.Գ.Ճ. | Ա. ՄԱՐՏԻՐՈՍՅԱՆ | | ԿԱՄԵՐԱՅԻՆ ԵՐԱԺՇՏՈՒԹՅԱՆ ԱԶԳԱՅԻՆ ԿԵՆՏՐՈՆԻ ՇԵՆՔԻ ԴԱՀԼԻՃԻ ՏԱՆԻՔԻ ՀԻՄՆԱՆՈՐՈԳԱՄԱՆ ՆԱԽԱԳԻԾ-ՆԱԽԱՀԱՇՎԻՎ | | |
| | | | | ՃԱՐՏԱՐԱՊԵՏԱՇԻՆԱՐԱՐԱԿԱՆ ՄԱՍ | ՓՈՒԼ | ԹԵՐԹ | ԹԵՐԹԵՐ |
| | | | | | Ա.Ն. | 5 | 5 |
| | «ԷՅ ՎԻ ԷՆ ԳՐՈՒՊ » ՍՊԸ ՏՆՕՐԵՆ Ա.ՆԻԿՈՅԱՆ | | | ԿՏՐՎԱԾՔ 1-1 Մ:1/25, ՁՐԱՀԵՌԱՑՄԱՆ ՁԱԳԱՐ /ԿՏՐՎԱԾՔ/, ԿՏՐՎԱԾՔ Ա-Ա Մ:1/25, ԾԱՎԱԼԱԹԵՐԹ | ԱՐՏՈՆԱԳԻՐ Հ.13298 | |